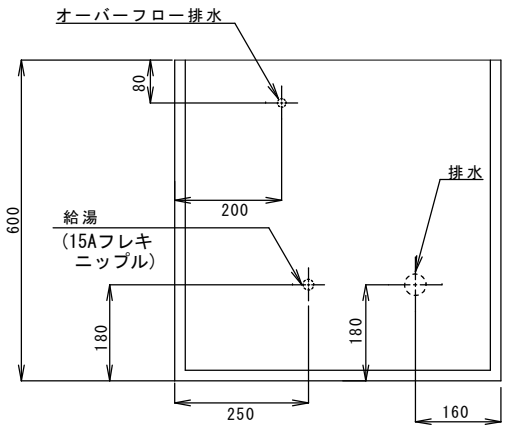

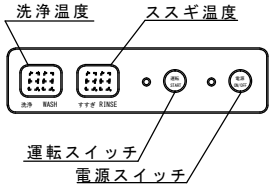

操作パネル詳細

特記事項

1．設置条件

設置場所、給排水、電源等は取扱い説明書・据付け工事説明書に従って正しく行って下さい。

本体設置スペースは１０ｍｍ程度余裕をとって下さい。

2．使用条件

周囲温度５～３５℃、相対湿度８５％以下

給水圧ゲージ圧０．０５～０．３MPa,電圧変動　±１０％

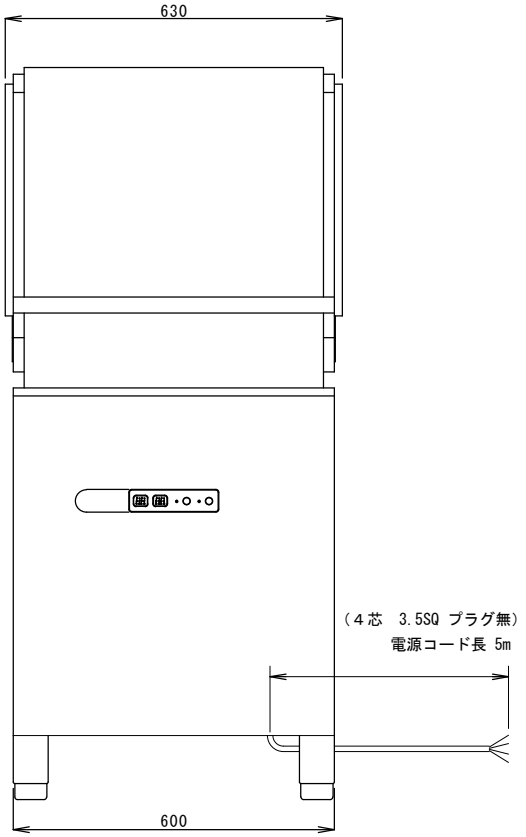

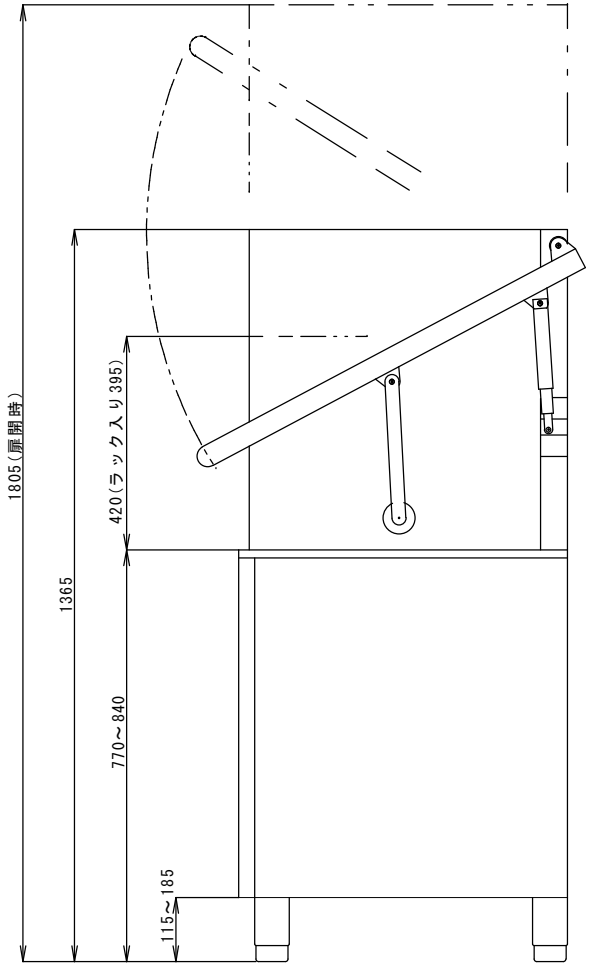

製品名		食器洗浄機　ドア　タイプ		
品番		DJWE-500F(V)		
外形寸法 (mm)		600 × 600		
		作業面高さ　770		
本体重量		118kg		
ラック寸法 (mm)		500 × 500		
材質	外装	ステンレス鋼板/SUS304		
	扉	ステンレス鋼板/SUS304		
	内装	ステンレス鋼板/SUS304		
性能	処理能力	60ラック／時		
	グラス（個/時）	茶碗（個/時）	中皿（枚/時）	丼（個/時）
	2160	1500	1200	960
洗浄サイクル	洗浄時間	洗い	休止	ススギ
		50	5秒	10(0～30秒)
	洗浄	上部固定ノズル	下部回転ノズル	
		ポンプ出力（3相200V）		
		600W（50/60Hz）		
		吐出流量	ヒーター	温度
		120L	1KW	60℃
	ススギ	上部固定ノズル	下部回転ノズル	
		ポンプ出力（単相200V）		
		50W（50/60Hz）		
		吐出流量	ヒーター	温度
		10L/min	3kw	80℃
温水使用量（L）		2～6L/回		
洗浄タンク容量		34.5L		
ススギタンク容量		11.5L		
洗浄タンク給湯方式		マイコンによる自動給湯（回数）		
洗浄水排水方式		オーバーフロー式(洗浄運転時)/オーバーフロー栓抜取式(完全排水時)		
洗浄運転		扉開閉による運転（ドアスイッチ）		
洗剤供給方式		内臓　自動定量方式（無泡性液体洗剤）		
安全装置		ドアスイッチ/バイメタル温度感知/空焚き防止		
電気定格	電源	3相200V 50/60Hz		
	消費電力	4.0kw　（最大消費電力）		
	運転電流	※手元開閉器容量：20A以上		
電源コード	長さ	５ｍ		
	プラグ	無し		
	アース線	５ｍ		
配管口径		①給湯管	R1/2	
		②洗浄タンク排水管	フレキシブルホース(内径30mm)	
		③すすぎタンクオーバーフロー	フレキシブルホース(内径30mm)	
付属品		ラック１個　（プレート トレー 85）		
		15Aフレキニップル×1個　両ニップル1個　中間コック (15A)×1個		

※仕様は改良により一部変更する場合があります。

シェルパ株式会社
Sherpa co.,LTD.

図面番号		改訂	改訂日	DESIGN	SCALE	品名	業務用食器洗浄機
			20200717	T.SEKI	1/10	品番	DJWE-500F(V)
作成日	2018.03.20 (Y.HAYAKAWA)			2018.1.11			